大潟汚水中継ポンプ場改築・更新工事
（機械第２期）

数量計算書

平成 24 年 6 月

大　　潟　　村

目　次

機器一覧表・・・・・・・・・・・・・・・・・・・・・・・・・・ 1
複合工費集計表・・・・・・・・・・・・・・・・・・・・・・・・ 2
直接労務費集計表・・・・・・・・・・・・・・・・・・・・・・・ 3
機器等据付工・・・・・・・・・・・・・・・・・・・・・・・・・ 4
鋼材料集計表・・・・・・・・・・・・・・・・・・・・・・・・・ 5
鋼材料・拾い出し表・・・・・・・・・・・・・・・・・・・・・・ 7
複合工及仮設集計表・・・・・・・・・・・・・・・・・・・・・・ 10
複合工及仮設計算表・・・・・・・・・・・・・・・・・・・・・・ 11

様式　1

（　　）

機　器　一　覧　表　（１／１）

沈砂池主ポンプ(更新) 設備

名　　称	形　状・寸　法	数　量		備　　考
粗目スクリーン	手掻式 幅　：800mm，目幅：100mm	1	基	
破砕機	ドラム回転式 最大7000m3/日×0.75kw	1	基	
バイパススクリーン	手掻式 幅　：800mm，目幅：40mm	1	台	
吐出弁	電動仕切弁 φ150×0.2kw	2	台	
機器搬入用ホイスト	ローヘッド型 定格荷重 0.5t×1.2kw 相当	1	台	
沈砂池排風機	塩ビ軸流ファン φ350×900m3/H×10mmAq×0.2kW，200V 3φ	1	台	

様式　2－1　　（　　）

複合工費集計表（1／1）

沈砂池主ポンプ(更新) 設備

種　別	項　目	形　状　等	摘　　要	計上数量		頁
複合工費	鉄筋コンクリート	1m3未満		0.13	m^3	
	モルタル仕上工	厚　20m/m	配合 1:3	4.59	m^2	
	モルタル充填工		配合 1:2	0.08	m^3	
	鉄 筋 工			4.55	Kg	
	型 枠 工	1m2未満		2.48	m^2	
	型 枠 工	1m2以上		1.63	m^2	
	はつり工	鉄筋		0.02	m^3	
	廃材処分			0.02	m^3	
	ガラ処分工			0.05	Ton	
	鋼製加工品	SUS製品		72	kg	

様式 3

直接労務費集計表

沈砂池主ポンプ(更新) 設備

項目	普通作業員	設備機械工	電工	配管工	左官工	溶接工	はつり工	技術者	機械設備据付工
機器等据付工( )	1.33	0.34							11.97
電気機器等据付工( )									
鋳鉄管(350φ以下)据付工( )									
小配管据付工( )									
複合工( )									
合計人工	1.33	0.34							11.97
設計書計上人工数	1	1							11

様式　4－1

機器等据付工（1／1）

沈砂池主ポンプ(更新) 設備

機器名称	数量	単位重量(TON)	種別	歩掛り 歩掛(人)	歩掛り 割増・低減率	歩掛り 補正歩掛	据付工 第1～第6類	据付工 第7類(直材)	輸送費用重量(TON)	備考
1 粗目スクリーン	1	0.21	6	1.57			1.57		0.21	
2 破砕機	1	0.50	6	3.75			3.75		0.50	
3 吐出弁	2	0.20	2	1.37			2.74		0.40	
4 バイパススクリーン	1	0.62	6	4.65			4.65		0.62	
5 機器搬入用ホイスト	1	0.05	6	0.37			0.37		0.05	
6 沈砂池排風機	1	0.02	2	0.23			0.23		0.02	
7 鋼製加工品	1	0.07	7	0.34				0.34	－	
計							13.31	0.34	1.80	輸送重量計
機械設備据付工(人) (×0.9)							11.97		↓	
普通作業員(人) (×0.1)							1.33		1.8	t
設備機械工(人) (×1)								0.34		

注：補正した歩掛は、標準歩掛の有効桁数と同一とし、以下は切り捨てる。

様式　8－1－2

鋼　材　料　集　計　表　（1／2）

沈砂池主ポンプ(更新) 設備

No.	項　目	鋼材名	L50×50×6 (SUS)										(SUS304)	
		材　質	SUS											
1	粗目スクリーン蓋受枠		3.80											
2	バイパススクリーン蓋受枠		3.80											
3	旧NO.4汚水ポンプ蓋受枠		4.40											
4	破砕機 蓋受枠		4.09											
A	数量合計		16.09 m										(SUS304)	
B	単位重量		4.48 kg/m										小計	(72.08) kg
C	鋼材重量計　A×B		72.08 kg										計	72.1 kg
D	端数処理重量		72.1 kg										(7類)	0.07 t
E	単位塗装面積												小計	m²
F	塗装面積計　D×E													

様式　8－1－2

鋼材料集計表　（2／2）

No.	項目	鋼材名	FRP製覆蓋	[125×65×6 (SS)	[100×50×5 (SS)	PL9 (SS)							(SS400)	
		材質		SS400	SS400	SS400								
5	粗目スクリーン蓋		0.89											
6	バイパススクリーン蓋		0.89											
7	旧NO.4汚水ポンプ蓋		1.15											
8	破砕機 蓋		1.02											
A	数量合計		3.95 m²	m	m	m²							(SS400)	
B	単位重量			13.4 kg/m	9.36 kg/m	70.65 kg/m²							小計	kg
C	鋼材重量計　A×B			kg	kg	kg								
D	端数処理重量			kg	kg	kg							(7類)	t
E	単位塗装面積			36.84 m²/t	41.09 m²/t	28.3 m²/t							小計	m²
F	塗装面積計　D×E													

様式　8－2　　（　　）

鋼材料・拾い出し表（1／3）

沈砂池主ポンプ(更新) 設備

No. 1	粗目スクリーン蓋受枠	数量	1	L50×50×6 (SUS)	
				(1.1+0.8)×2×1	
					3.8 m

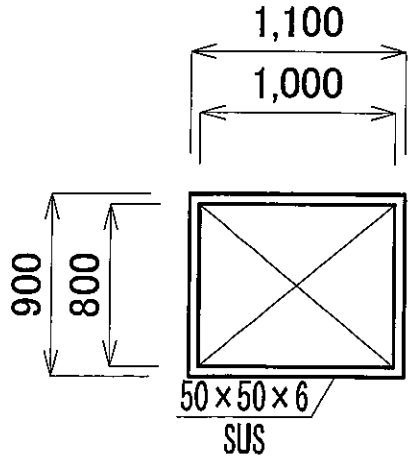

No. 2	バイパススクリーン蓋受枠	数量	1	L50×50×6 (SUS)	
				(1.1+0.8)×2×1	
					3.8 m

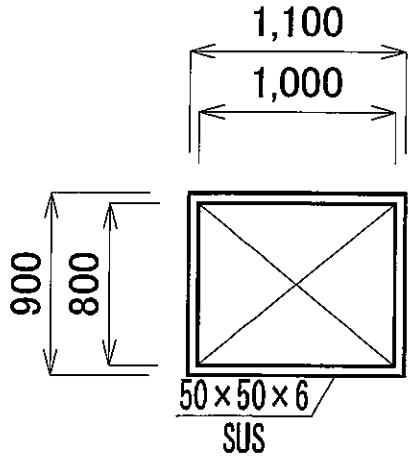

No. 3	旧NO.4汚水ポンプ蓋受枠	数量	1	L50×50×6 (SUS)	
				(1.4+0.8)×2×1	
					4.4 m

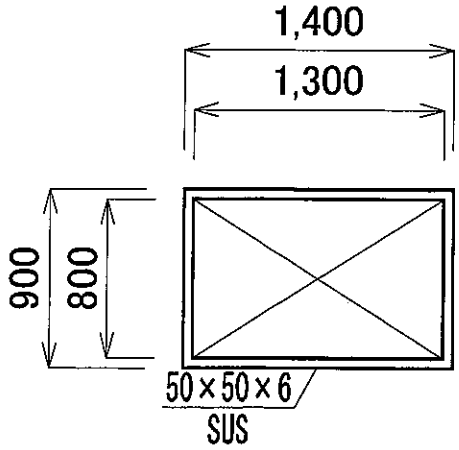

様式　8－2

（　　）

鋼材料・拾い出し表（2／3）

沈砂池主ポンプ(更新) 設備

No. 4	破砕機 蓋受枠	数量	1	L50×50×6 (SUS)	
				(0.99+0.82+0.99+π×0.82÷2)×1	
					4.09 m

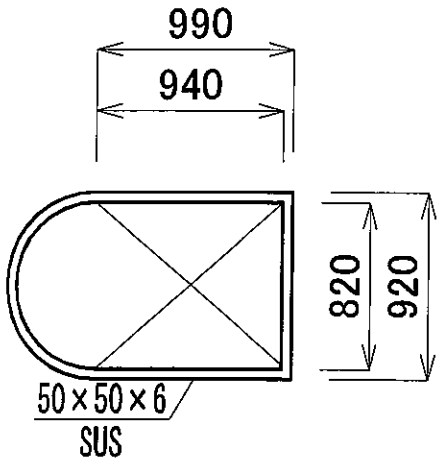

No. 5	粗目スクリーン蓋	数量	1	ＦＲＰ製覆蓋	
				(1.05×0.85)×1	
					0.89 ㎡

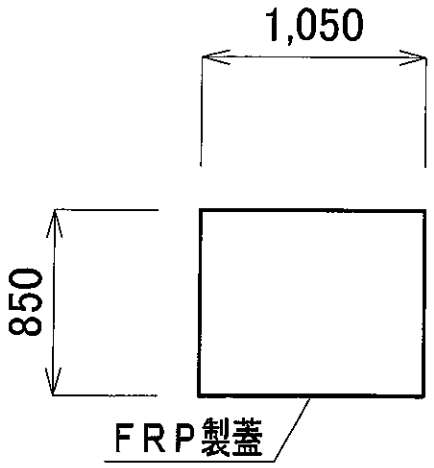

No. 6	バイパススクリーン蓋	数量	1	ＦＲＰ製覆蓋	
				(1.05×0.85)×1	
					0.89 ㎡

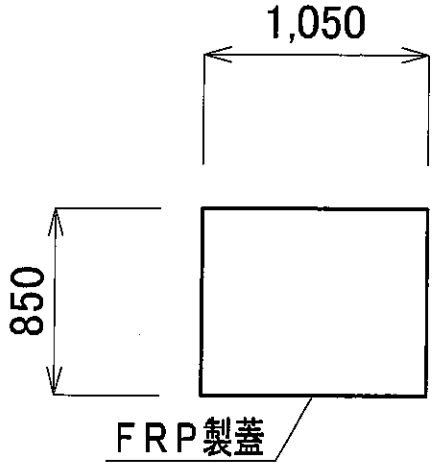

様式　8－2

（　　）

鋼材料・拾い出し表（3／3）

沈砂池主ポンプ(更新) 設備

No. 7	旧NO. 4汚水ポンプ蓋	数量	1	ＦＲＰ製覆蓋	
				(1.35×0.85)×1	
					1.15 ㎡

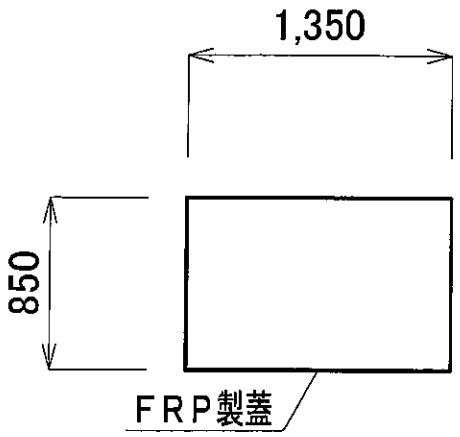

No. 8	破砕機 蓋	数量	1	ＦＲＰ製覆蓋	
				(0.975×0.87+π÷4×0.435÷2)×1	
					1.02 ㎡

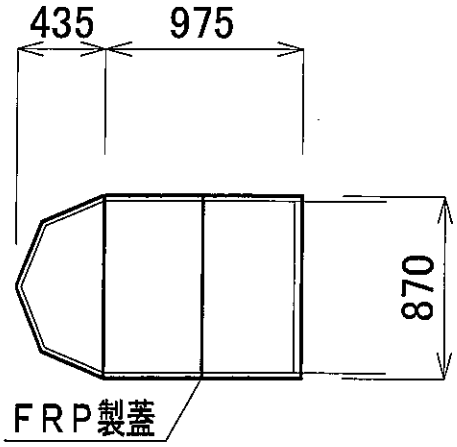

No.		数量	

様式　9－1－1

複合工及仮設集計表　（1／1）

沈砂池主ポンプ(更新) 設備

No.	コンクリート工		モルタル工									はつり工		ガラ処分工	
	鉄筋 (m³)	無筋 (m³)	モルタル仕上工 (m²) 1:3				充填1:2 (m³)	鉄筋工 (kg)			型枠工 (m²)	鉄筋 (m³)	無筋 (m³)	鉄筋 (m³)	無筋 (m³)
			厚20mm	厚50mm	防水	耐酸									
1			0.34				0.04				0.34	0.01		0.01	
2			0.34				0.04				0.34	0.01		0.01	
3	0.03		0.6					1.05			0.57				
4	0.03		0.6					1.05			0.57				
5	0.04		0.69					1.4			0.66				
6	0.03		2.02					1.05			1.63				
														廃材処分	
														2.5t/m³	2.35t/m³
														0.02m³	
合計	0.13 m³	m³	4.59 m²	m²	m²	m²	0.08 m³	4.55 kg	m³	m³	4.11 m²	0.02 m³	m³	ガラ処分工	
設計数量	0.13 m³	m³	4.59 m²	m²	m²	m²	0.08 m³	4.55 kg	m³	m³	4.11 m²	0.02 m³	m³	0.05 Ton	

様式　9－3

（　　）

複合工及仮設計算書（1／3）

沈砂池主ポンプ(更新) 設備

No. 1	粗目スクリーン基礎	数量	1

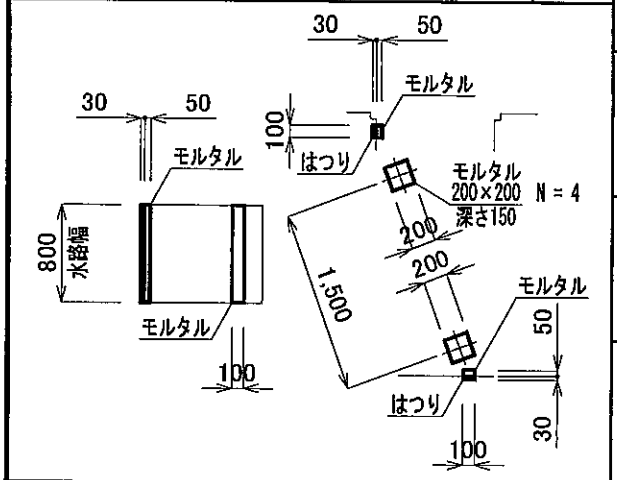

コンクリート工		m³	はつり工	(0.8×0.1×0.03)×2×1	鉄筋 0.01 m³
モルタル仕上工	(0.8×(0.1+0.05×2)×2+0.2×0.2×0.15×4)×1	20mm 0.34 m²	型枠工	(0.8×(0.1+0.05×2)×2+0.2×0.2×0.15×4)×1	0.34 m²
モルタル充填工	(0.8×0.1×(0.05+0.03)×2+0.2×0.2×0.15×4)×1	0.04 m³	鉄筋工		SD345 kg

No. 2	バイパススクリーン基礎	数量	1

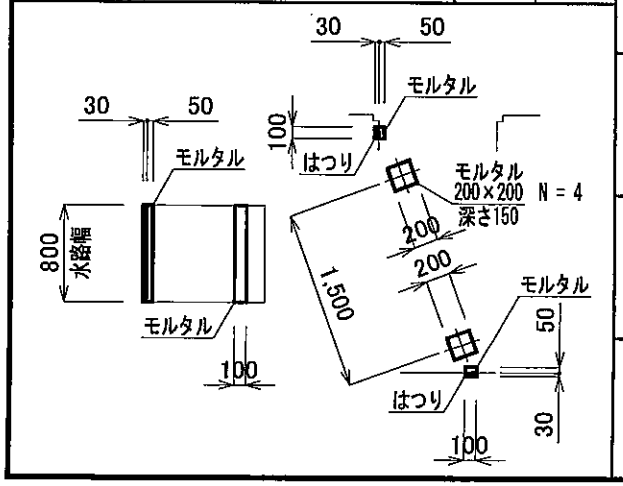

コンクリート工		m³	はつり工	(0.8×0.1×0.03)×2×1	鉄筋 0.01 m³
モルタル仕上工	(0.8×(0.1+0.05×2)×2+0.2×0.2×0.15×4)×1	20mm 0.34 m²	型枠工	(0.8×(0.1+0.05×2)×2+0.2×0.2×0.15×4)×1	0.34 m²
モルタル充填工	(0.8×0.1×(0.05+0.03)×2+0.2×0.2×0.15×4)×1	0.04 m³	鉄筋工		SD345 kg

様式　9－3

（　　）

複合工及仮設計算書（2／3）

沈砂池主ポンプ（更新）設備

No. 3	粗目スクリーン蓋受枠	数量	1

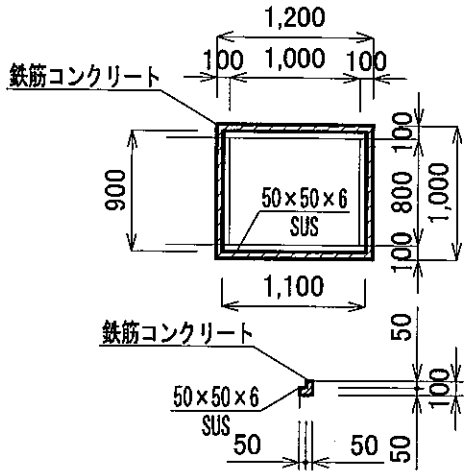

コンクリート工	((1.2+0.9)×0.1×0.1-(1.1+0.8)×0.05×0.05)×2)×1	鉄筋	はつり工		
		0.03 m³			m³
モルタル仕上工	(1.2×1.0-1.0×0.8+(1.1+0.9)×2×0.05)×1	20mm	型枠工	(1.1×0.9-1.0×0.8+(1.1+0.9+1.0+0.8)×2×0.05)×1	
		0.6 m²			0.57 m²
モルタル充填工			鉄筋工	0.03×35kg/m3	SD345
		m³			1.05 kg

No. 4	バイパススクリーン蓋受枠	数量	1

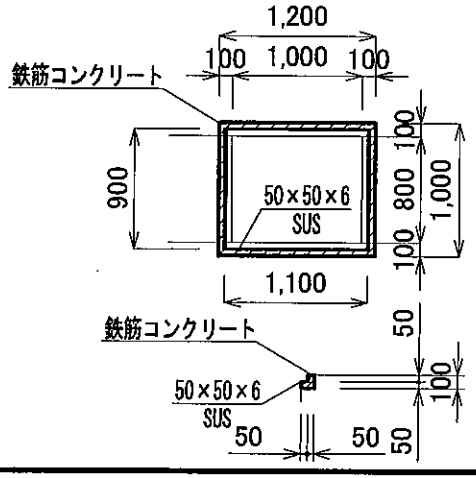

コンクリート工	((1.2+0.9)×0.1×0.1-(1.1+0.8)×0.05×0.05)×2)×1	鉄筋	はつり工		
		0.03 m³			m³
モルタル仕上工	(1.2×1.0-1.0×0.8+(1.1+0.9)×2×0.05)×1	20mm	型枠工	(1.1×0.9-1.0×0.8+(1.1+0.9+1.0+0.8)×2×0.05)×1	
		0.6 m²			0.57 m²
モルタル充填工			鉄筋工	0.03×35kg/m3	SD345
		m³			1.05 kg

様式　9－3

（　　）

複合工及仮設計算書（3／3）

沈砂池主ポンプ(更新) 設備

No. 5	旧NO. 4汚水ポンプ蓋受枠	数量	1

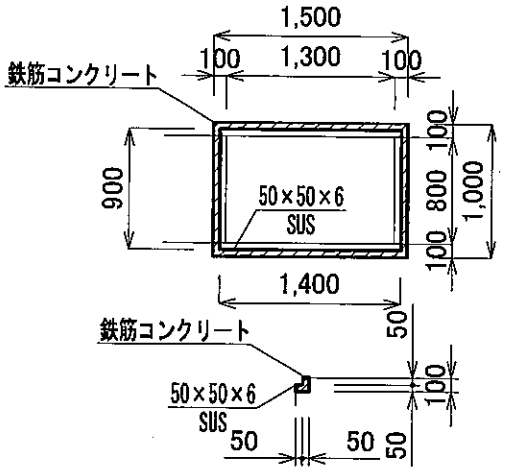

コンクリート工	((1.5+0.8)×0.1×0.1-(1.4+0.8)×0.05×0.05)×2)×1	鉄筋	はつり工		m³
		0.04 m³			
モルタル仕上工	(1.5×1.0-1.3×0.8+(1.4+0.9)×2×0.05)×1	20mm	型枠工	(1.4×0.9-1.3×0.8+(1.4+0.9+1.3+0.8)×2×0.05)×1	
		0.69 m²			0.66 m²
モルタル充填工			鉄筋工	0.04×35kg/m3	SD345
		m³			1.4 kg

No. 6	破砕機 蓋受枠	数量	1

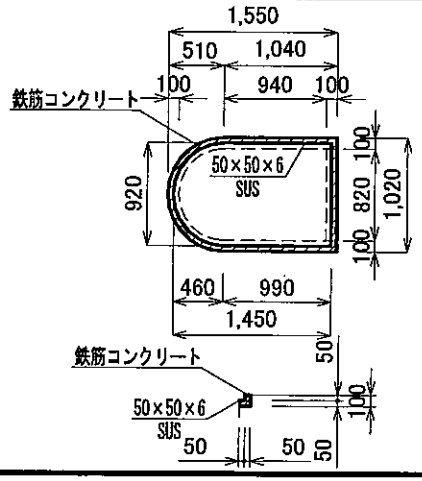

コンクリート工	((1.04+0.82+1.04+π×0.92÷2)×0.1×0.1-(0.99+0.82+0.99+π×0.82÷2)×0.05×0.05)×1	鉄筋	はつり工		m³
		0.03 m³			
モルタル仕上工	(1.04×1.02-0.94×0.82+(1.04×2+0.82)×0.05+(π/4×(1.02²-0.82²)+π×0.92)÷2)×1	20mm	型枠工	(0.99×0.92-0.94×0.82+(0.94×2+0.82)×0.05+(π/4×(0.92²-0.82²)+π×0.82)÷2)×1	
		2.02 m²			1.63 m²
モルタル充填工			鉄筋工	0.03×35kg/m3	SD345
		m³			1.05 kg

目　　　次

スクラップ材集計表・・・・・・・・・・・・・・・・・・・・・・・・ 1
小配管スクラップ材集計表（350A以下）・・・・・・・・・・・・・・ 2
スクラップ鋼材集計表・・・・・・・・・・・・・・・・・・・・・・・ 4
機器一覧表・・・・・・・・・・・・・・・・・・・・・・・・・・・・ 5
直接材料費集計表・・・・・・・・・・・・・・・・・・・・・・・・・ 6
複合工費集計表・・・・・・・・・・・・・・・・・・・・・・・・・・ 7
直接労務費集計表・・・・・・・・・・・・・・・・・・・・・・・・・ 8
機器等据付工・・・・・・・・・・・・・・・・・・・・・・・・・・・ 9
電気機器等据付工・・・・・・・・・・・・・・・・・・・・・・・・・ 10
鋳鉄管(350φ以下)集計表 ・・・・・・・・・・・・・・・・・・・・ 11
鋳鉄管(350φ以下)口径別集計表 ・・・・・・・・・・・・・・・・・ 12
鋳鉄管弁類材料(350φ以下)集計表 ・・・・・・・・・・・・・・・・ 13
鋳鉄管(350φ)拾い表 ・・・・・・・・・・・・・・・・・・・・・・ 14
鋼管・小配管据付工 ・・・・・・・・・・・・・・・・・・・・・・・ 15
小配管材料・据付集計表 ・・・・・・・・・・・・・・・・・・・・・ 16
小配管用弁類材料数量計算書・・・・・・・・・・・・・・・・・・・ 17
鋼材料集計表・・・・・・・・・・・・・・・・・・・・・・・・・・・ 18
鋼材料・拾い出し表・・・・・・・・・・・・・・・・・・・・・・・・ 19
複合工及仮設集計表・・・・・・・・・・・・・・・・・・・・・・・・ 23
複合工及仮設計算表・・・・・・・・・・・・・・・・・・・・・・・・ 24
配管スケルトン・・・・・・・・・・・・・・・・・・・・・・・・・・ 30

スクラップ材集計表

沈砂池主ポンプ(撤去)設備

種別	形状		スクラップ材 機器（t）	スクラップ材 鋳鉄管（t）	スクラップ材 SS（t）	スクラップ材 ﾗｲﾆﾝｸﾞ鋼管（t）	スクラップ材 SUS（t）	スクラップ材 塩ビ（t）	
機器			――	――	――	――	――	――	
鋳鉄管	φ400以上		――	――	――	――	――	――	
鋳鉄管	φ350以下		――	――	――	――	――	――	
鋼管	400A以上		――	――	――	――	――	――	
小配管	350A以下		――	――	――	――	0.298	――	
鋼製架台			――	――	――	――	0.07	――	
		計					0.368		
			↓	↓	↓	↓	↓	↓	
		設計数量					0.37		
			↓	↓	↓	↓	↓	↓	
			スクラップ材	スクラップ材	スクラップ材	スクラップ材	スクラップ材	スクラップ材	

小配管スクラップ材集計表（350A以下）

沈砂池主ポンプ(撤去) 設備

形式・口径		屋内	既設管廊	屋外	埋設	排水通気			小計 (m)		単位重量 (kg/m)		計 (kg)
ステンレス鋼鋼管													
100A SUS-304TP (SCH20S)		25.9							25.9		11		284.9
80A SUS-304TP (SCH20S)		1.6							1.6		8.48		13.57
												計	298.47
													↓
													0.298t
													↓
													ｽｸﾗｯﾌﾟ材集計表へ

スクラップ鋼材集計表 （1/1）

沈砂池主ポンプ(撤去) 設備

種別 / 名称		スクラップ材 SUS（kg）						
鋼製加工品 (SUS304)		72.08						
	計	72.08						
		↓						
		0.07t						
		↓						
		スクラップ材集計表へ						

様式　1　　（　　）

機　器　一　覧　表　（１／１）

沈砂池主ポンプ(撤去) 設備

名　　称	形　状・寸　法	数　量		備　　考
粗目スクリーン	手掻式 幅　：800mm，目幅：100mm	1	基	
破砕機	ドラム回転式 最大7000m3/日×0.75kw	1	基	
バイパススクリーン	手掻式 幅　：800mm，目幅：40mm	1	台	
機器搬入用ホイスト	ローヘッド型 定格荷重 0.5t×1.2kw 相当	1	台	
NO.4汚水ポンプ	水中汚水汚物ポンプ φ100×1.4m3/分×13m×5.5kw	1	台	
沈砂池排風機	塩ビ軸流ファン φ350×900m3/H×10mmAq×0.2kW，200V 3φ	1	台	

様式　2－1　　（　　）

直接材料費集計表（1／1）

沈砂池主ポンプ(撤去) 設備

種　別	項　目	形　状　等	摘　　要	計上数量		頁
小配管材料	SUS-TP (Sch20S)	100A		25.9	m	
	SUS-TP (Sch20S)	80A		1.6	m	

様式　2－1　　（　　）

複合工費集計表（1／1）

沈砂池主ポンプ(撤去) 設備

種　別	項　目	形　状　等	摘　　要	計上数量		頁
複合工費	はつり工	鉄筋		0.13	m^3	
	はつり工	無筋		0.06	m^3	
	廃材処分			0.19	m^3	
	ガラ処分工			0.47	Ton	
	鋼製加工品	SS製品		72	kg	

様式 3

直接労務費集計表

沈砂池主ポンプ(撤去) 設備

項目	普通作業員	設備機械工	電工	配管工	左官工	溶接工	はつり工	技術者	機械設備据付工
機器等据付工( )	0.58	0.13							5.22
電気機器等据付工( )									
鋳鉄管(350φ以下)据付工( )									
小配管据付工( )									
複合工( )									
合計人工	0.58	0.13							5.22
設計書計上人工数	1	1							5

様式　4－1

機　器　等　据　付　工

沈砂池主ポンプ(撤去) 設備

機器名称	数量	単位重量(TON)	種別	歩掛り 歩掛(人)	歩掛り 割増・低減率	歩掛り 補正歩掛	据付工 第1～第6類	据付工 第7類(直材)	輸送費用 重量(TON)	備考
1 粗目スクリーン	1	0.21	6	1.57	0.4	0.62	0.62		0.21	
2 破砕機	1	0.50	6	3.75	0.4	1.5	1.50		0.50	
3 バイパススクリーン	1	0.62	6	4.65	0.4	1.86	1.86		0.62	
4 機器搬入用ホイスト	1	0.05	6	0.37	0.4	0.14	0.14		0.05	
5 NO.4汚水ポンプ	1	0.13	1	2.86	0.4	1.14	1.14		0.13	
6 沈砂池排風機	1	0.20	2	1.37	0.4	0.54	0.54		0.20	
7 鋼製加工品	1	0.07	7	0.34	0.4	0.13		0.13	－	
計							5.80	0.13	1.71	輸送重量計
機械設備据付工(人)　(×0.9)							5.22		↓	
普通作業員(人)　(×0.1)							0.58		1.7	t
設備機械工(人)　(×1)								0.13		

注：補正した歩掛は、標準歩掛の有効桁数と同一とし、以下は切り捨てる。

様式　8－1－2

鋼　材　料　集　計　表　（1／1）

沈砂池主ポンプ(撤去) 設備

No.	項　目	鋼材名	L50×50×6 (SUS)	ＦＲＰ製覆蓋									(SUS304)	
		材　質	SUS											
1	粗目スクリーン蓋受枠・撤去		3.80											
2	バイパススクリーン蓋受枠・撤去		3.80											
3	NO.4汚水ポンプ蓋受枠・撤去		4.40											
4	破砕機 蓋受枠・撤去		4.09											
5	粗目スクリーン蓋・撤去			0.89										
6	バイパススクリーン蓋・撤去			0.89										
7	NO.4汚水ポンプ蓋・撤去			1.15										
8	破砕機 蓋・撤去			1.02										
A	数量合計		16.09 m	3.95 m²									(SS400)	
B	単位重量		4.48 kg/m										小計	(72.08) kg
C	鋼材重量計　A×B		72.08 kg										計	72.1 kg
D	端数処理重量		72.1 kg										(7類)	0.07 t
E	単位塗装面積												小計	m²
F	塗装面積計　D×E													

様式　8－2

（　　）

鋼材料・拾い出し表（1／3）

沈砂池主ポンプ(撤去) 設備

No. 1	粗目スクリーン蓋受枠・撤去	数量	1	L50×50×6 (SUS)	
				(1.1+0.8)×2×1	
					3.8 m

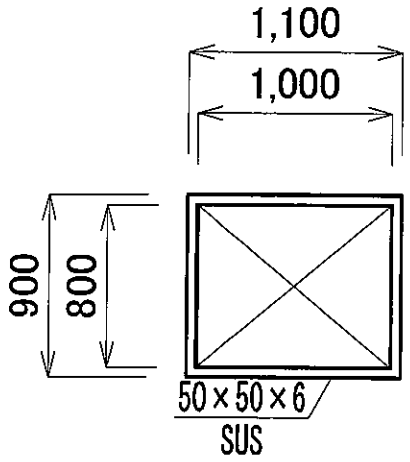

No. 2	バイパススクリーン蓋受枠・撤去	数量	1	L50×50×6 (SUS)	
				(1.1+0.8)×2×1	
					3.8 m

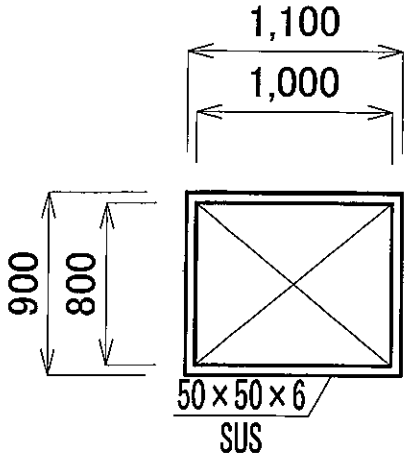

No. 4	NO.4汚水ポンプ蓋受枠・撤去	数量	1	L50×50×6 (SUS)	
				(1.4+0.8)×2×1	
					4.4 m

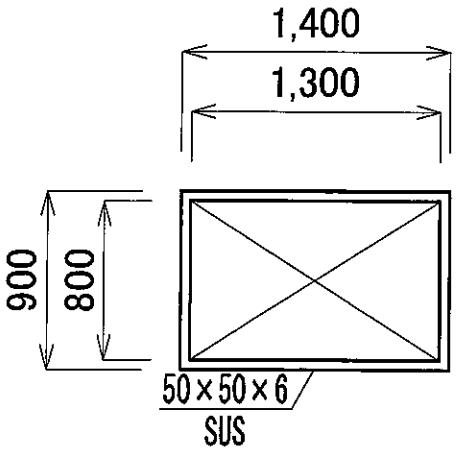

様式　8－2　　（　　）

鋼材料・拾い出し表（2／3）

沈砂池主ポンプ(撤去) 設備

No. 5	破砕機 蓋受枠・撤去	数量	1	L50×50×6 (SUS)	
				(0.99+0.82+0.99+π×0.82÷2)×1	
					4.09 m

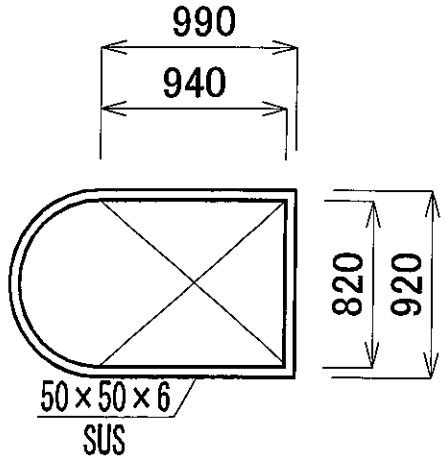

No. 6	粗目スクリーン蓋・撤去	数量	1	FRP製覆蓋	
				(1.05×0.85)×1	
					0.89 ㎡

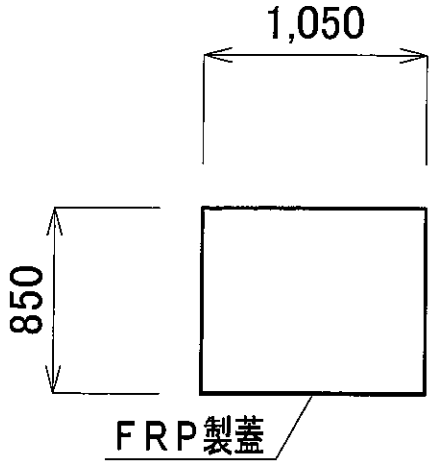

No. 7	バイパススクリーン蓋・撤去	数量	1	FRP製覆蓋	
				(1.05×0.85)×1	
					0.89 ㎡

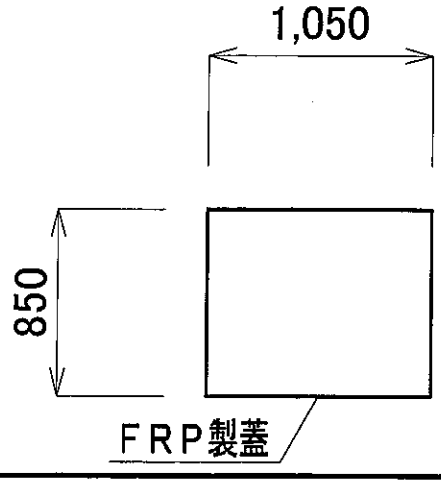

様式　8－2

（　　）

鋼材料・拾い出し表（3／3）

沈砂池主ポンプ(撤去) 設備

No. 7	NO.4汚水ポンプ蓋・撤去	数量	1	ＦＲＰ製覆蓋	
				(1.35×0.85)×1	
					1.15 ㎡

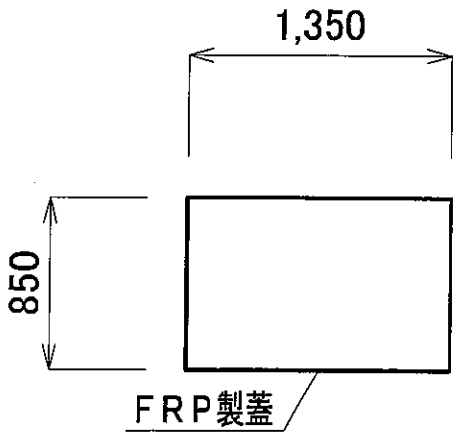

No. 10	破砕機 蓋・撤去	数量	1	ＦＲＰ製覆蓋	
				(0.975×0.87+π÷4×0.435÷2)×1	
					1.02 ㎡

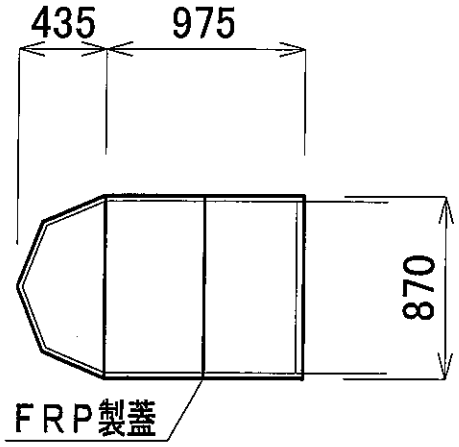

様式　9－1－1

複合工及仮設集計表　（1／1）

沈砂池主ポンプ(撤去) 設備

No.	コンクリート工		モルタル工					鉄筋工			型枠工	はつり工		ガラ処分工	
	鉄筋	無筋	モルタル仕上工 (m²)				充填					鉄筋	無筋	鉄筋	無筋
	(m³)	(m³)	厚20mm	厚50mm	防水	耐酸	(m³)	(kg)			(m²)	(m³)	(m³)	(m³)	(m³)
1													0.03		0.03
2													0.03		0.03
3												0.03		0.03	
4												0.03		0.03	
5												0.04		0.04	
6												0.03		0.03	
														廃材処分	
														2.5t/m³	2.35t/m³
														0.13m³	0.06m³
合計	m³	m³	m²	m²	m²	m²	m³	kg	m³	m³		0.13 m³	0.06 m³	ガラ処分工	
設計数量	m³	m³	m²	m²	m²	m²	m³	kg	m³	m³		0.13 m³	0.06 m³	0.47 Ton	

様式　9－3

（　　）

複合工及仮設計算書（1／3）

沈砂池主ポンプ（撤去）設備

No. 1	粗目スクリーン基礎・撤去	数量	1

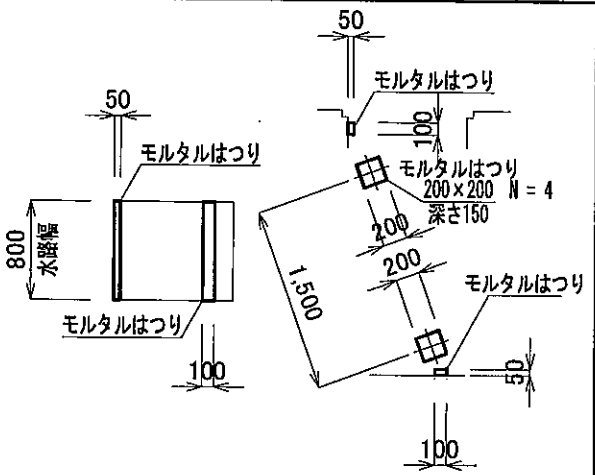

コンクリート工		m³	はつり工	(0.8×0.1×0.05×2+0.2×0.2 ×0.15×4)×1	無　筋 0.03　m³
モルタル仕上工		m²	型枠工		m²
モルタル充填工		m³	鉄筋工		SD345 kg

No. 2	バイパススクリーン基礎・撤去	数量	1

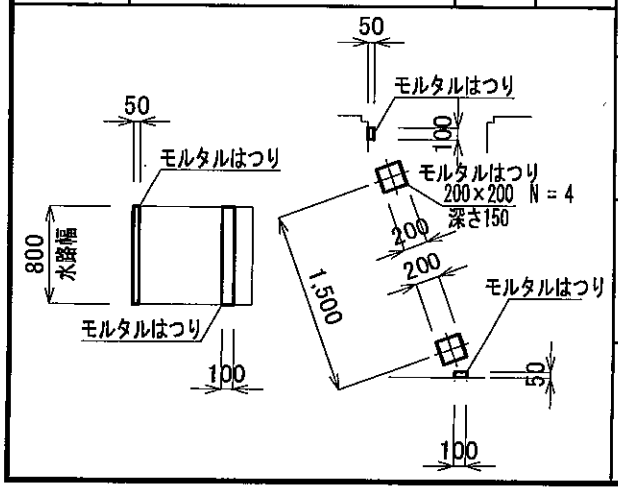

コンクリート工		m³	はつり工	(0.8×0.1×0.05×2+0.2×0.2 ×0.15×4)×1	無　筋 0.03　m³
モルタル仕上工		m²	ガラ処分		m³
モルタル充填工		m³	鉄筋工		SD345 kg

様式　9－3

（　　）

複合工及仮設計算書（2／3）

沈砂池主ポンプ(撤去) 設備

No. 3	粗目スクリーン蓋受枠・撤去	数量	1

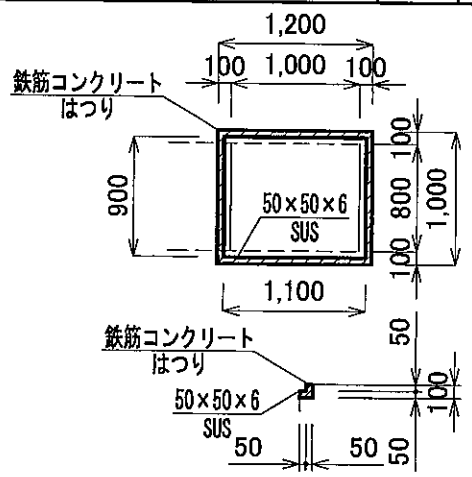

コンクリート工		m³	はつり工	((1.2+0.9)×0.1×0.1−(1.1+0.8)×0.05×0.05)×2)×1	鉄筋 0.03 m³
モルタル仕上工		m²	型枠工		m²
モルタル充填工		m³	鉄筋工		SD345 kg

No. 4	バイパススクリーン蓋受枠・撤去	数量	1

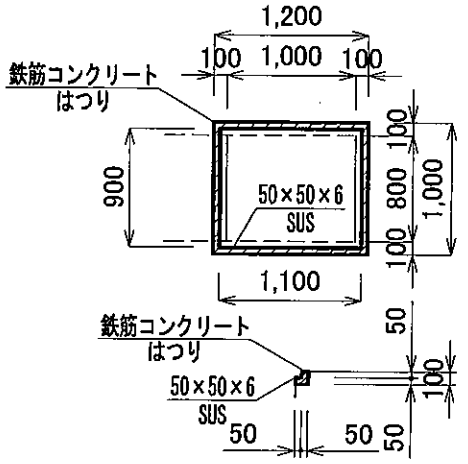

コンクリート工		m³	はつり工	((1.2+0.9)×0.1×0.1−(1.1+0.8)×0.05×0.05)×2)×1	鉄筋 0.03 m³
モルタル仕上工		m²	型枠工		m²
モルタル充填工		m³	鉄筋工		SD345 kg

様式　9－3

（　　）

複合工及仮設計算書（3／3）

沈砂池主ポンプ(撤去) 設備

No. 5	NO.4汚水ポンプ蓋受枠・撤去	数量	1

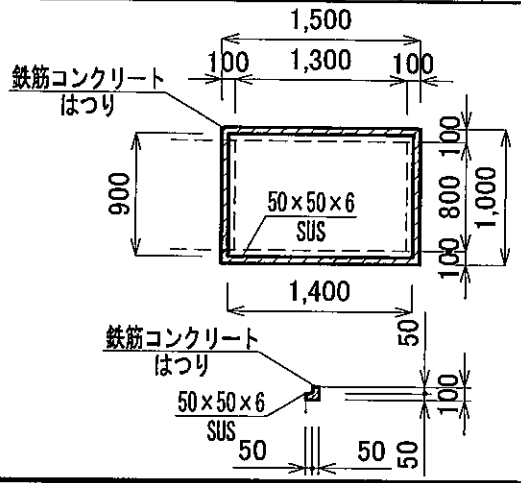

コンクリート工		m³	はつり工	((1.5+0.9)×0.1×0.1−(1.4+0.8) ×0.05×0.05)×2)×1	鉄筋 0.04 m³
モルタル仕上工		m²	型枠工		m²
モルタル充填工		m³	鉄筋工		SD345 kg

No. 6	破砕機 蓋受枠・撤去	数量	1

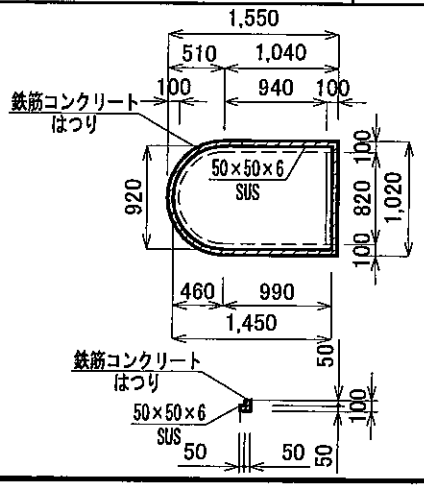

コンクリート工		m³	はつり工	((1.04+0.92+1.04+π×0.92÷2) ×0.1×0.1−(0.99+0.82+0.99+π ×0.82÷2)×0.05×0.05)×1	鉄筋 0.03 m³
モルタル仕上工		m²	型枠工		m²
モルタル充填工		m³	鉄筋工		SD345 kg